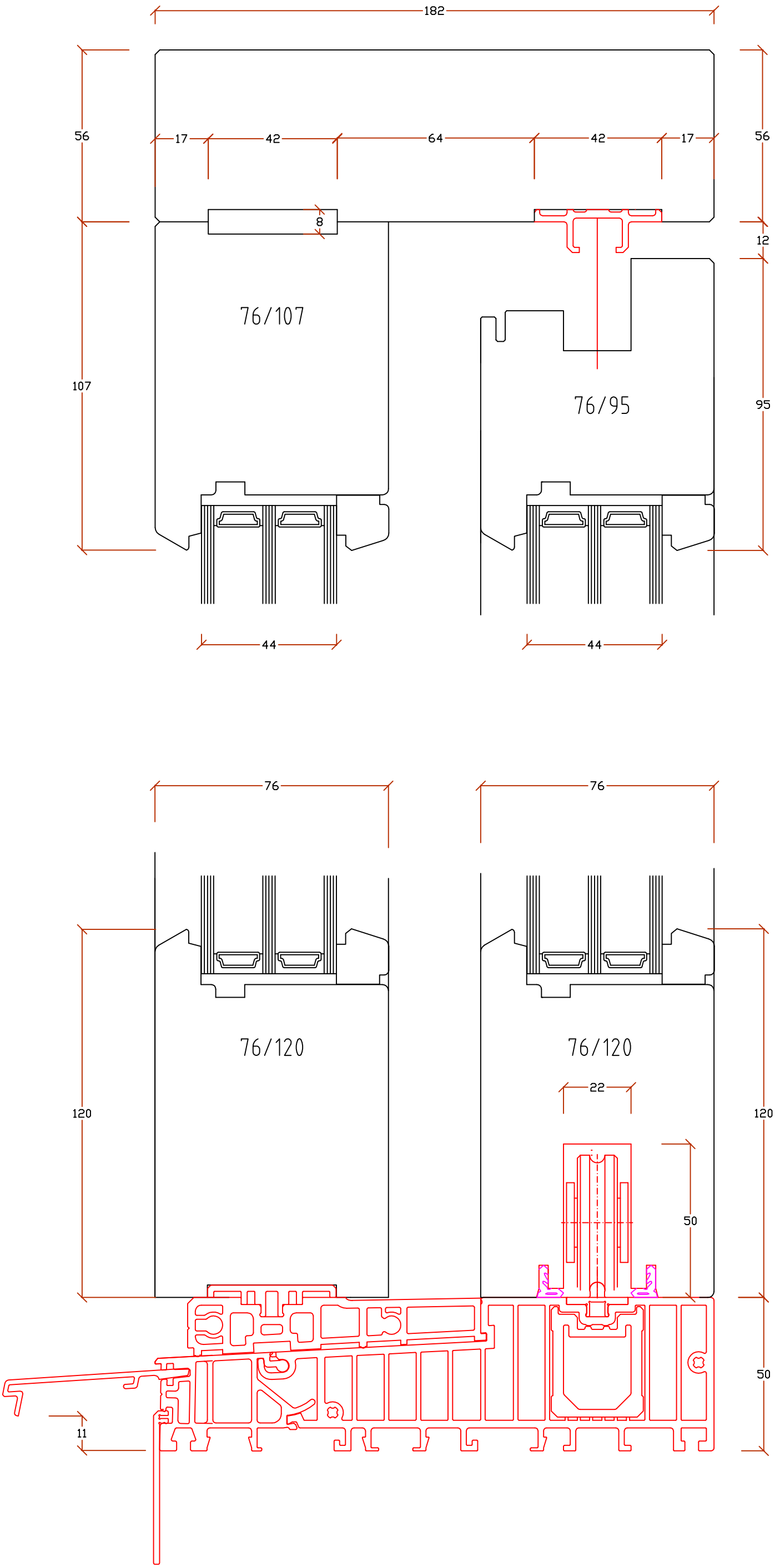

JANSEN CONNEX	MST 1:2, A3	Connex Holz, Flügel 74 mm	
	dwg.connex_Holz_HS Portal_1001	Konstruktionsdetails / P. Rüegsegger AG	
	März 2018 / tz	Detail unten und oben, Schema A, C	