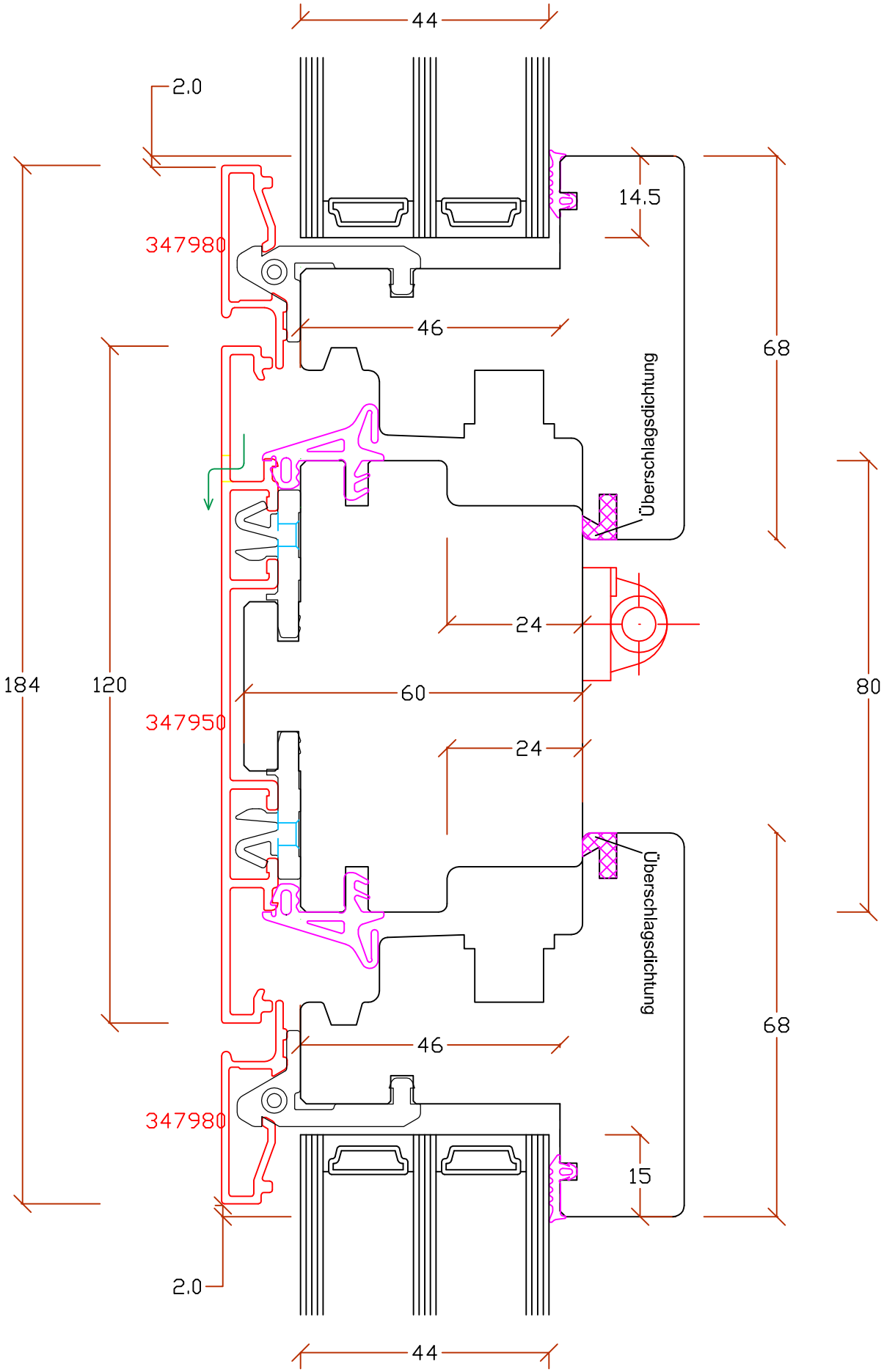

JANSEN CONNEX	MST 1:1, A4	Connex HM 64mm, Uw 1.0 W/m2 K
	dwg.connex_HM_64_404	Konstruktionsdetails / P. Rüegsegger AG
	März 2018 / tz	Kämpfer Flügel / Flügel